Pine

Köögisegisti

Art. nr	170610000
Viimistlus	Kroom
Seeria	Pine
EAN	5708516815419



Standardomadused:

1 käepide
120° pöördepiiraja
Keraamiline tööorgan
Külm start
Kummiaeraator - lihtne puhastada
Põletuskaitsega
Veesäästu funktsioon Eco-Save
Hääleklass I
8/l min aerator

Omadused



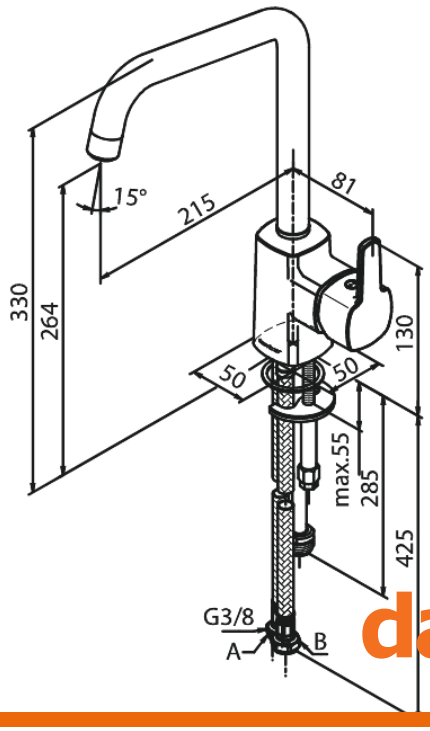

Hals Interiors
Kivikülvi 8, EE-12919 Tallinn

Tel.: 71 51 400 hals@hals.ee

Rohkem informatsiooni https://damixa.ee

damixa