Clover Easy

Köögisegisti

Art. nr	600277400	**EAN**	5708516739944
Viimistlus	Kroom/must		
Seeria	Clover Easy		

Standardomadused:

1 käepide
120° pöördepiiraja
Keraamiline tööorgan
Kummiaeraator – lihtne puhastada
Põletuskaitsega
Veekulu max. 13L
Veesäästu funktsioon Eco-Save

Omadused

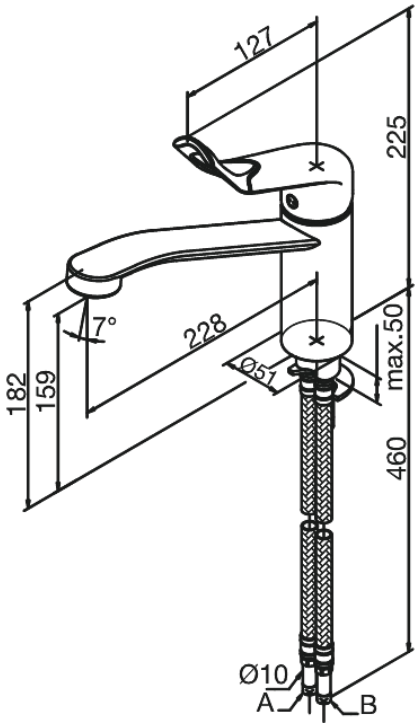

Hals Interiors
Kivikülvi 8, EE-12919 Tallinn

Tel.: 71 51 400 hals@hals.ee

Rohkem informatsiooni https://damixa.ee

damixa