Iris

Dušisüsteem

Art. nr	919544635
Viimistlus	Harjatud teras
Seeria	Iris
EAN	5708516847434



Standardomadused:

Reguleeritav kõrgus
Ümberlüliti
Standardne tsentrite vahe 150 mm
Vihmadušš 30 cm
Käsidušš 3 pihustusrežiimiga
Temperatuuri- ja rõhutasakaalustatud klapp
Sisaldab seinarosette ja ekstsentrilisi ühendusi
Vihmadušš 8 l/min / käsidušš 6 l/min

Omadused



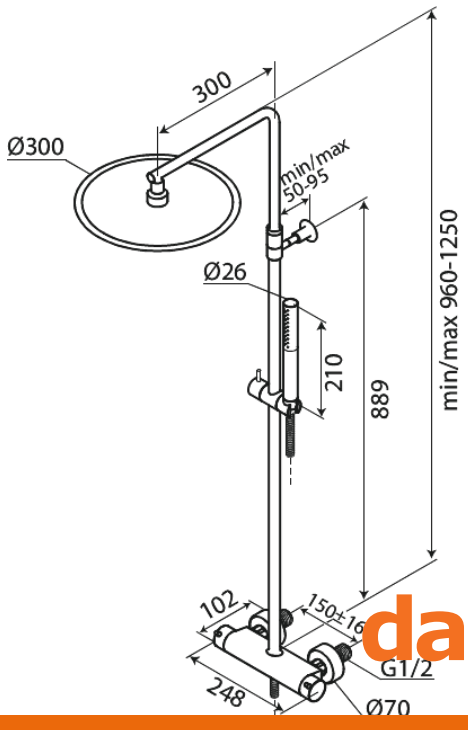

Hals Interiors
Kivikülvi 8, EE-12919 Tallinn

Tel.: 71 51 400 hals@hals.ee

Rohkem informatsiooni https://damixa.ee

damixa