Silhouet

Silhouet DS 1

Art. nr	570490000	**EAN**	5708516841487
Viimistlus	Kroom		
Seeria	Silhouet		

Standardomadused:

Cover plate and handle in metal
Sisaldab 250 mm peadušši, käsidušši ja voolikut
Vihmadušš max. 9 l/m / Käsidušš max. 9 l/m
Build-in depth (min. 75mm - max. 105mm)

Omadused

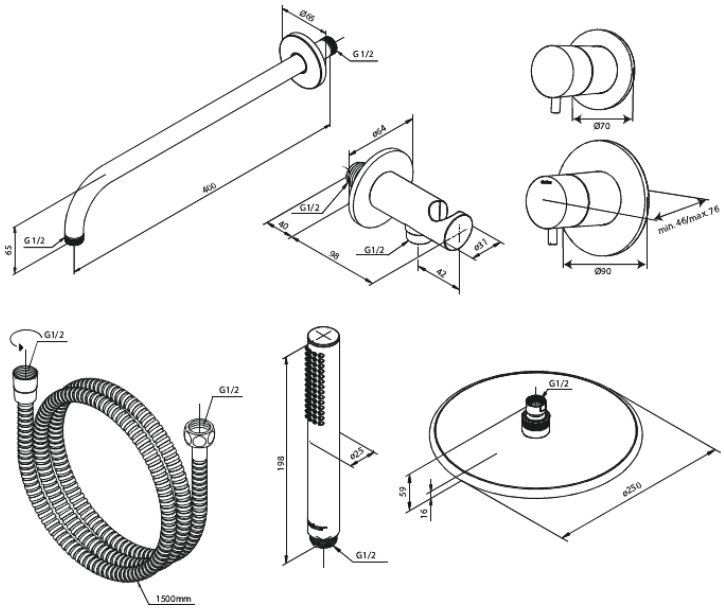

Hals Interiors
Kivikülvi 8, EE-12919 Tallinn

Tel.: 71 51 400 hals@hals.ee

Rohkem informatsiooni https://damixa.ee

damixa