Core

Dušisüsteem

Art. nr	599543000	**EAN**	5708516838418
Viimistlus	Kroom		
Seeria	Core		

Standardomadused:

Reguleeritav kõrgus
Ümberlüliti
Standardne tsentrite vahe 150 mm
3 pihustusviisi
1500 mm dušivoolik
Üladušš max 8l/m + Käsidušš max 6l/m

Omadused

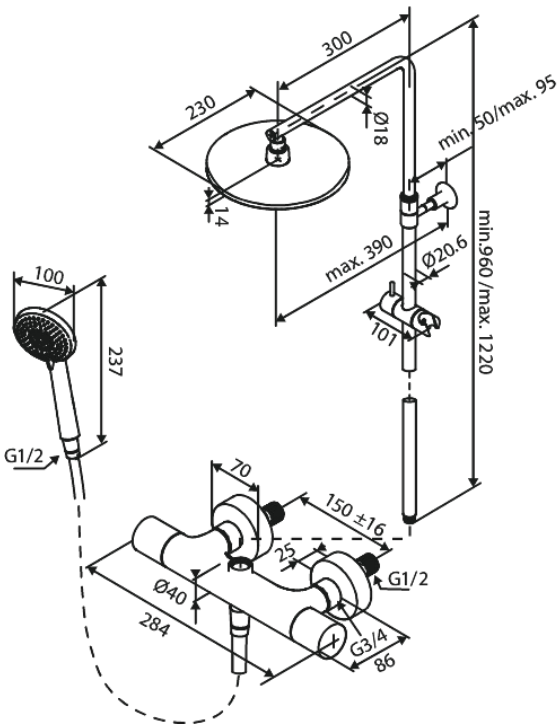

Hals Interiors
Kivikülvi 8, EE-12919 Tallinn

Tel.: 71 51 400 hals@hals.ee

Rohkem informatsiooni https://damixa.ee

damixa