# SÜVISTATUD KATTEPLAAT 2 VÄLJUNDIT

| | |
|---|---|
| **Art. nr** | 767060000 |
| **Viimistlus** | Kroom |
| **Seeria** | |
| **EAN** | 5708516835141 |



**Standardomadused:**

Cover plate and handle in metal

**Omadused**

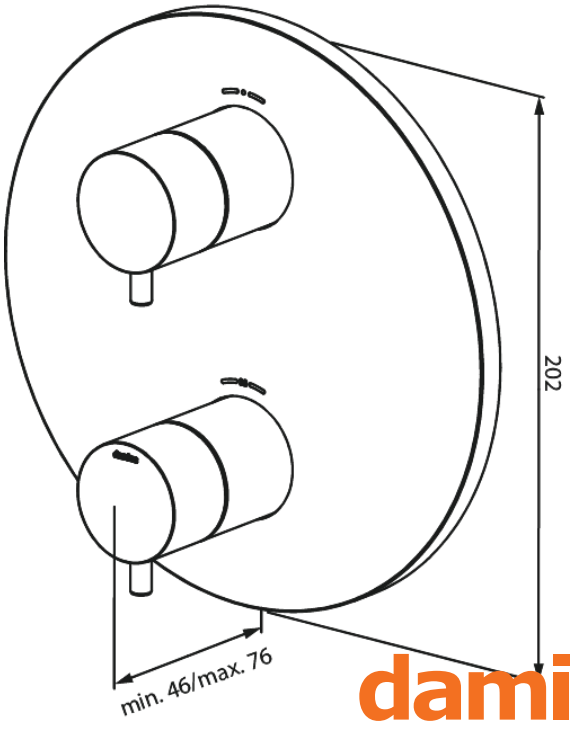


**Hals Interiors**
Kivikülvi 8, EE-12919 Tallinn

Tel.: 71 51 400 hals@hals.ee

Rohkem informatsiooni https://damixa.ee