Silhouet

Köögisegisti kuuma veega Instant 4

Art. nr	746966100	**EAN**	5708516834687
Viimistlus	Matt must		
Seeria	Silhouet		

Standardomadused:

120° pöördepiiraja
Keraamiline tööorgan
Külm start
4 liter boiler
Standby 1 KWH/døgn

Omadused

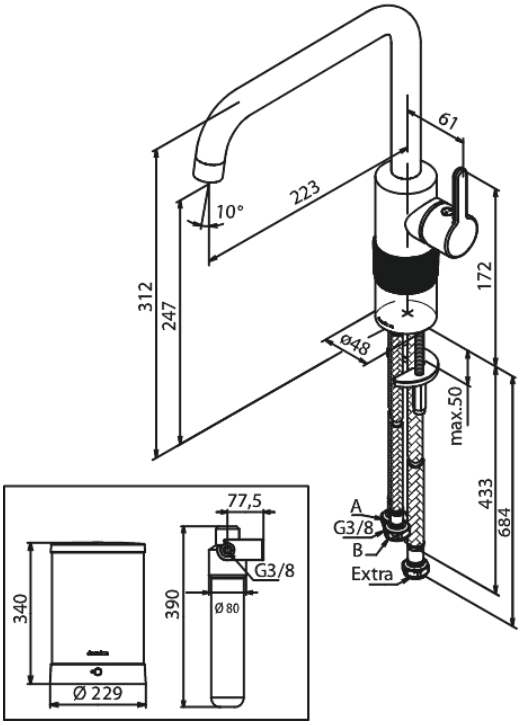

Hals Interiors
Kivikülvi 8, EE-12919 Tallinn

Tel.: 71 51 400 hals@hals.ee

Rohkem informatsiooni https://damixa.ee

damixa