Silhouet

Pro Köögisegisti

Tootekood	741282100	**EAN Nr.:**	5708516832607
Viimistlus	Matt valge		
Seeria	Silhouet		

Standardomadused:

120° pöördepiiraja
Keraamiline tööorgan
Külm start
Kummiaeraator - lihtne puhastada
Veekulu max.9 l/min
Spray function
Painduv jooksutoru

Omadused

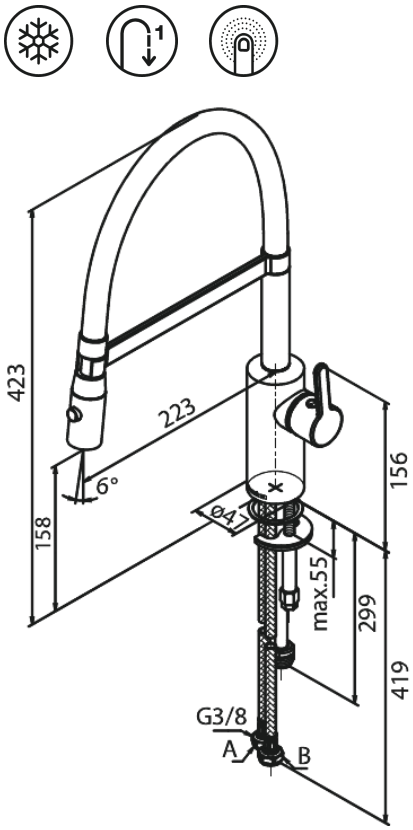

Hals Interiors
Kivikülvi 8, EE-12919 Tallinn

Tel.: 71 51 400 hals@hals.ee

Rohkem informatsiooni https://damixa.ee

damixa