Pine

Köögisegisti Madal rõhk

Art. nr	170630000	**EAN**	5708516826910
Viimistlus	Kroom		
Seeria	Pine		

Standardomadused:

120° pöördepiiraja
Keraamiline tööorgan
Madal rõhk

Omadused

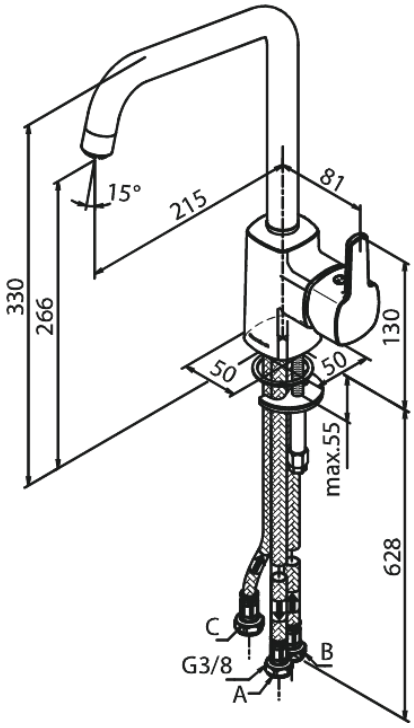

Hals Interiors
Kivikülvi 8, EE-12919 Tallinn

Tel.: 71 51 400 hals@hals.ee

Rohkem informatsiooni https://damixa.ee

damixa