Bell

Köögisegisti

Art. nr	900770000	**EAN**	5708516821779
Viimistlus	Kroom		
Seeria	Bell		

Standardomadused:

1 käepide
120° pöördepiiraja
Keraamiline tööorgan
Külm start
Kummiaeraator - lihtne puhastada
Põletuskaitsega
Veekulu max. 8 l/min
Veesäästu funktsioon Eco-Save

Omadused

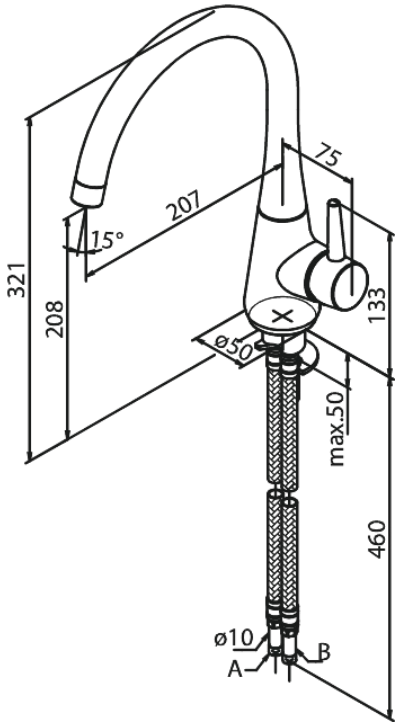

Hals Interiors
Kivikülvi 8, EE-12919 Tallinn

Tel.: 71 51 400 hals@hals.ee

Rohkem informatsiooni https://damixa.ee

damixa