Bell

Köögisegisti

Art. nr	900470000
Viimistlus	Kroom
Seeria	Bell
EAN	5708516821755



Standardomadused:

1 käepide
120° pöördepiiraja
Keraamiline tööorgan
Külm start
Kummiaeraator - lihtne puhastada
Põletuskaitsega
Veekulu max. 8 l/min
Veesäästu funktsioon Eco-Save

Omadused



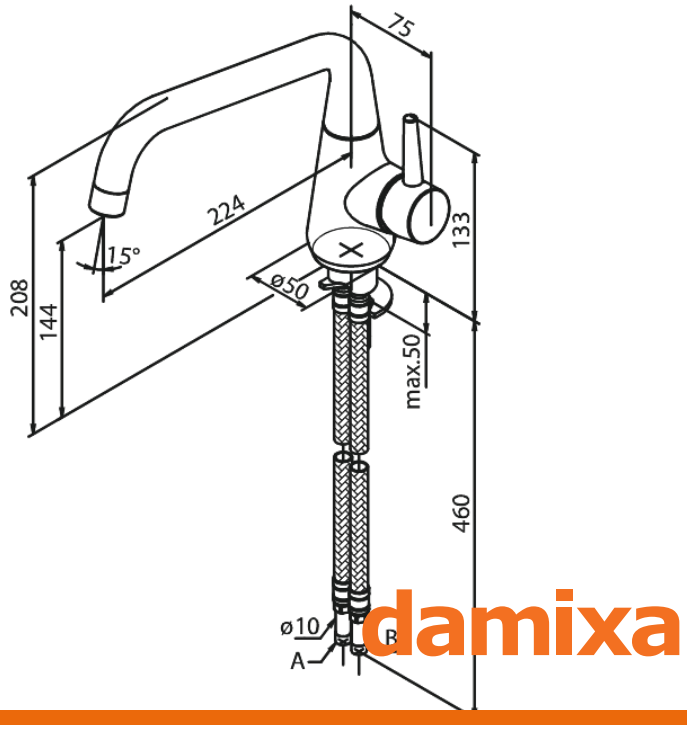

Hals Interiors
Kivikülvi 8, EE-12919 Tallinn

Tel.: 71 51 400 hals@hals.ee

Rohkem informatsiooni https://damixa.ee

damixa