A-Pex

Dušikomplekt

Tootekood	736000000	**EAN**	5708516816867
Viimistlus	Kroom		
Seeria	A-Pex		

Standardomadused:

Põletuskaitsega
Vihmadušš max. 12 l/m / Käsidušš max. 9 l/m
1500 mm dušivoolik plastkattega.
Ümberlüliti
Standardne tsentrite vahe 150 mm
1/2" ühendus käsiduši voolikule
Shower pipe can be shortened
Keraamiline tööorgan

Omadused

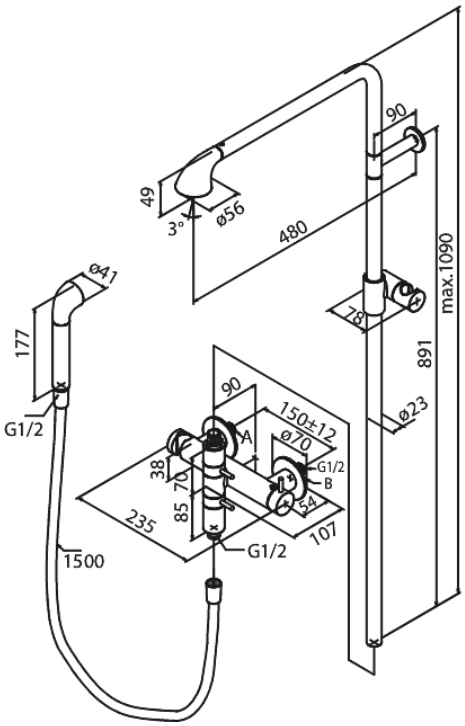

Hals Interiors
Kivikülvi 8, EE-12919 Tallinn

Tel.: 71 51 400 hals@hals.ee

Rohkem informatsiooni https://damixa.ee

damixa